Dalbach

BO-02-BL
Einbaubackofen

Griff
Ergonomische Griffe

Beleuchtung
Helle Beleuchtung des Innenraums

Geprägter Garraum
Ermöglicht eine einfache Reinigung und ein müheloses

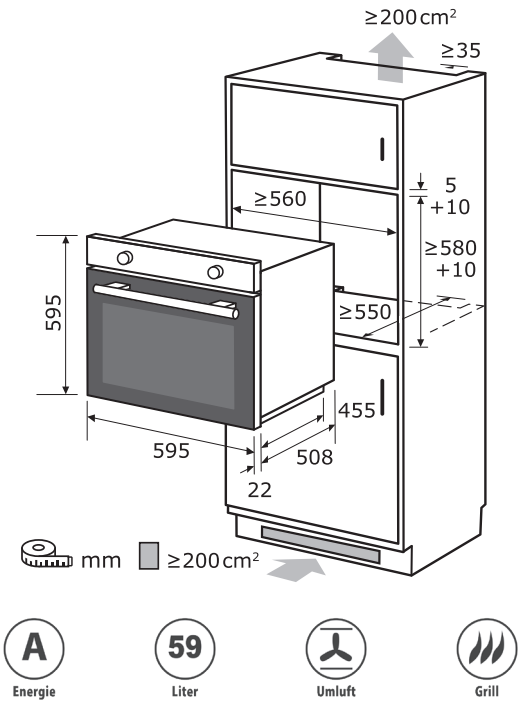

Warenmarke	DALBACH
Matchcode	BO-02-BL
Produktgruppe	Einbaubackofen
Hauptfarbe	Schwarz
EAN Code	4016572418675
Artikelnummer	855120101

Leistung und Energie

Energieeffizienzklasse	A
Energieeffizienzindex	92,5
Netto-Volumen Ofen	59 l
Energieverbrauch konventionell	0,75 kWh/Zyklus
Energieverbrauch Heißluft	0,74 kWh/Zyklus
Gesamtleistung des Ofens	2250
Wärmequelle Garraum	Elektrisch
Anzahl Garräume	1

Elektrischer Anschluß

Spannung / Frequenz	220-240 V~ / 50 Hz
Leistungsaufnahme	2250 W
Länge Stromkabel	150 cm
Prüfzeichen	CE

Maße und Gewichte

Gerätemaß HxBxT	59,5 x 59,5 x 53,0 cm
Verpackungsmaß HxBxT	66,0 x 66,5 x 58,0 cm
Tiefe bei geöffneter Tür	965 mm
Gerätegewicht brutto/netto	30,8 / 27,5 kg

Programme und Funktionen

Anzahl Funktionen	7
Temperaturbereich	50 - 250 °C
Licht	Ja
Auftauverfahren	Ja
Unterhitze	Ja
Ober & Unterhitze	Ja
Grill	Ja
Ober & Unterhitze & Umluft	Ja
Oberhitze + Grill	Ja

Zubehör und Ausstattung

Multifunktions-Ofen	Ja
Betriebsanzeige	Ja
Art der Steuerung	Drehknöpfe
Kühlventilator	Ja
Verglaste Tür	2-fach
Sichtfenster	Ja
Innenbeleuchtung	Ja
Backblech	Ja
Grillrost	Ja
Geprägter Garraum	Ja

Technische Änderungen, Designabweichungen und Irrtümer vorbehalten.